Reporte: Luces de tubo fluorescente Obarrio

Rodolfo Denevi - Marcelo Ragone

El sábado 9 de noviembre nos encontramos en el Centro de Formación Profesional del Sica para probar un nuevo farol del conjunto de luces de tubo fluorescente que nos ofrece la empresa argentina Obarrio.

La empresa Obarrio Luces y Baterías, fundada y dirigida por César Obarrio, viene desde 1985 ofreciendo productos a la industria audiovisual, desde baterías y luces portátiles para socialeros, hasta parrillas de 64 lamparas para la mas demandante industria cinematográfica, pasando por luces de leds, cinturones de baterías, y estancos para cámaras. Es sin embargo, el producto principal, los populares faroles Pampa, sistemas de 2, 4, 6, 8 y 12 tubos fluorescentes, donde la misma carcaza del farol sirve de compacta valija de transporte.

El nuevo farol que nos juntamos a probar se llama Sky 360, y es una luz ambiental, pensada para colgarse y dar un gran relleno general a la manera de linternas Chimera, Dexel Space Light o de potentes bolas chinas. Esta formado por 12 tubos fluorescentes que emiten luz hacia abajo y a los costados en todas las direcciones.

Prueba de Iluminación

Para comprobar el funcionamiento de las luces hicimos un planteo clásico de iluminación de set: luz principal, contraluz, relleno, y luz de fondo.

Utilizamos como luz principal un Cyclope con 12 tubos fluorescentes que ubicamos a izquierda de cuadro y altura normal.

De luz de fondo utilizamos un Pampa de cuatro tubos fluorescentes ubicado alto, que acompañan a la principal en la sensación de luz general que viene de la izquierda.

De contraluz ubicamos bastante alto dos faroles Pampa de dos tubos sobre la pared del fondo. Elegimos una relación de potencias sutil para un efecto mas fotográfico.

Y de relleno ubicamos, arriba de la modelo, un poco adelante y a derecha, el farol que mas nos interesaba estudiar, el Sky 360 de 12 tubos.

También pusimos en el decorado un velador, que encendimos con una pequeña lamparita que hubo que filtrar para que estuviera con la coloración luz día que tenían los faroles que usamos. Llega a dar un poco de luz sobre el rostro de la modelo. A esta la dejamos prendida permanente.

Luz principal

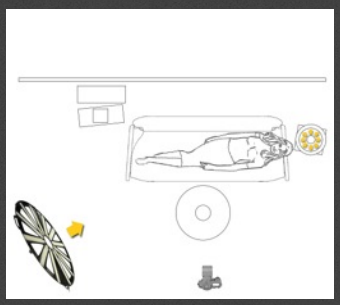

Luz de relleno

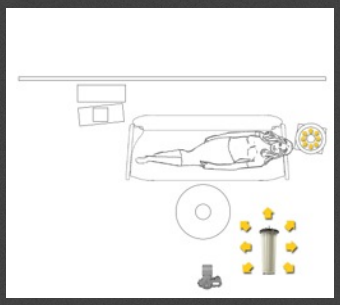

Luz de fondo y contraluz

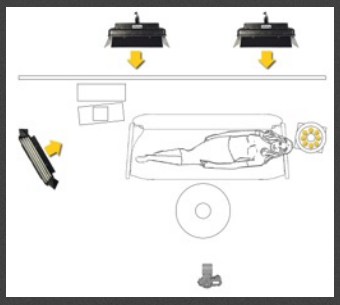

Luz principal, fondo y contraluz

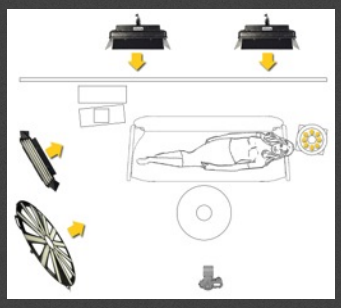

Luz de relleno, fondo y contraluz

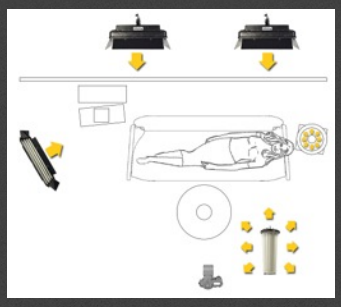

Luz principal y relleno

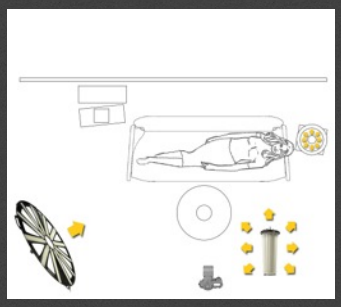

Toda la iluminación encendida

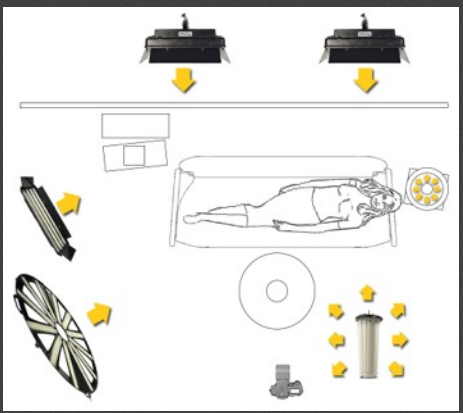

Tabla de valores fotométricos

Se midió la iluminancia de las luces con un luxómetro y un exposímetro de luz incidente de calota semiesférica.

El exposímetro, para acercarse a la practica cinematográfica, se estableció a 24 cuadros por segundo, 180° de ángulo de obturación e ISO 400.

Los valores del luxómetro están expresados en lux, y los del exposímetro en valores de diafragma redondeados a tercios.

La distancias son a las lamparas, salvo en el caso del Sky 360 en que es al eje central del farol. Están expresadas en metros.

Las mediciones se hicieron en un set de gran tamaño con paredes de baja o nula reflectancia, a la altura de los faroles y sobre el eje ideal de iluminación de estos.

		1 m	2 m	3 m	4 m	5 m	6 m
Pampa 2 tubos	luxómetro	1500	440	200	115	75	56
	exposímetro	5.6 1/3	2.8 1/3	2 1/3	2	-	-
Pampa 4 tubos	luxómetro	3450	930	432	243	162	110
	exposímetro	8 2/3	4 2/3	2.8 2/3	2 2/3	2 1/3	2
Sky 360	luxómetro	3700	930	460	265	180	125
	exposímetro	8 2/3	4 2/3	2.8 2/3	2.8	2 1/3	2
Cyclope	luxómetro	9350	3220	1530	910	600	430
	exposímetro	16 1/3	8 2/3	5.6 2/3	4 2/3	4 1/3	2.8 2/3

Arranque de las luces

Un aspecto poco conocido de las luces de tubo fluorescente es que al prenderlas, estando frías, necesitan de algunos minutos para llegar a los valores de iluminación y color de trabajo.

	10 seg	20 seg	40 seg	1 min	1.5 min	2 min	3 min	5 min
exposímetro	4.0 4	4.0 7	5.6 0	5.6 2	5.6 2	5.6 3	5.6 3	5.6 3
termocolorimetro	4890	5940	5990	5960	5940	5940	5940	5940

Las luces medidas llevan lamparas de luz día Osram 55 W 954.

La exposición esta medida en puntos de diafragma y décimas de punto. La variación es casi un punto.

La temperatura color esta medida en grados Kelvin. Los valores de corrección verde magenta no presentaron variación alguna.

parados
Matías Bertrand
Manuel Franco
Miguel “Pipi” Zarcovich
Rodolfo Denevi
Ezequiel Tisera
Román Tkachuk

sentados
Estela Cáceres
Ana Milena Restrepo Arboleda
Federico Nublado

fotógrafo y diseño
Marcelo Ragone

diseño
Adrian Denevi

9 de noviembre de 2013